HDV22U_SMS-01

安全提示

- 为保证使用安全，避免对您或他人造成伤害和财产损失，请您务必遵守以下安全注意事项。不遵守安全警告而错误使用时可能导致事故发生。
- 本产品未考虑到无人照看的幼儿和残疾人对器具的使用、幼儿玩耍器具的情况。该情况有可能导致事故发生。

⚠【警告】表示可能会导致死亡或重伤的安全事项　　●【温馨提示】表示其他安全事项

⚠【注意】表示可能会导致轻伤或财产损害的安全事项

⚠【警告】重点安全事项

- 本机使用的电源为 220V~，使用插座的承载能力不得低于 10A，使用前请确认电源插座额定电流符合要求，否则应更换插座。
- 使用前需要先检查电源线以及插头是否破损。如果电源软线损坏，为了避免危险，必须由制造商、其维修部或类似部门的专业人员更换。
- 禁止用插（拔）电源线插头的方法代替功率开关的开机和关机。
- 警告：为避免过热，禁止覆盖加热器。
- 禁止在易燃、易爆、受热易变形、变色、变质的物体附近或有严重粉尘的地方使用。
- 禁止在有易落下悬挂物、易受冲击或摆放不稳定的地方使用。使用产品时应放置平稳，请不要翻倒或倾斜。
- 禁止用插的金属丝或其它异物插入机内任何孔隙，以免造成触电事故。
- 禁止与其他大功率电器共用插座，严禁直接拉着电源线移动产品。
- 禁止将产品对着电源插座，加热器不得直接置于电源插座下面。
- 禁止电源线搭在出风口位置。
- 禁止把产品作为动植物的保温、加热设备。
- 禁止私自改造产品用途及功能。
- 安装前必须检测用户家电源的地线接地是否良好，如发现用户家电源无地线，或地线到电源插线等电，且未整改妥当，禁止安装该产品。
- 安装、维修操作时，请断开主电源，否则可能会发生意外。
- 禁止将产品浸入水中。在浴缸、喷头或游泳池的四周不得使用本加热器。
- 禁止用水直接冲洗机身，可用含少许中性洗涤剂的软布轻擦，然后抹干。请勿使用如汽油之类的溶剂。
- 若产品出现故障，请立即关机并拔下电源线插头送附近经授权维修点或专业人员维修，非专职人员或者未授权修理人员，不得自行修理或改造本机。
- 为避免由热断路器的误复位产生危险，器具不能通过外部开关装置供电，例如定时器或者连接到由通用部件定时进行通、断的电路。

⚠【注意】可能造成轻伤或者财产损失的事项

- 使用前，请先检查所用电压是否与产品标识的电压相同。
- 因为加热器的覆盖或不正确的放置会引起火灾，故不得利用带有可自动接通电源的程序器、定时器或者其他装置来使用产品。
- 产品使用时，为避免灼伤，请不要让裸露的皮肤直接接触出风口表面。
- 产品正常使用或闲置时，离火源和火种 1.5 米以上，并避免阳光直射。
- 产品在使用时电源线应置于机体后面，放到机体前面会使其过热而损坏，甚至发生安全事故。
- 对本产品清洁前，一定要关闭电源开关并拔下插头，待产品完全冷却后再进行清洁。

⚠小孩、丧失生活自理能力的老人或病人请在成人监护下使用产品，以防发生意外。

●【温馨提示】其他安全事项

- 本产品只适宜室内使用，不宜在室外使用。
- 清洁保养后，一定要等到充分干燥才能通电使用或收藏。
- 长期不用时请将电源线插头拔下，建议最好用原包装包好，收藏于干燥的地方。
- 避免碰伤或划伤产品，以免表面涂层损伤而生锈。

●【温馨提示】使用范围

注：在浴缸、喷头或游泳池四周（如下图示灰色区域）不得使用本加热器

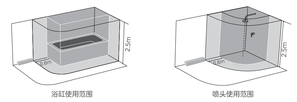

浴缸使用范围　　喷头使用范围

- 本节描述了安全事项的内容及重要性，以防止对使用者或他人造成人身伤害或财产损失。
- 请在充分理解上面内容的基础上阅读正文，并遵务必遵守所描述的安全事项。

产品简介

部件展示

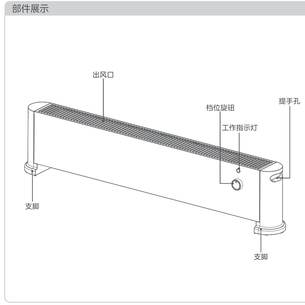

配件清单

说明书x1

使用方法

1 启动机器
插入电源线插头，旋转档位旋钮，选择对应档位，机器开始工作。

2 关机机器
- 将档位旋钮旋转至"关"位置，产品处于待机停止状态。
- 拔下电源插头，待整机冷却后，将产品收好。

3 移动机器
若要移动机器，请先关闭机器，然后拔下电源插座，搬动机器至指定位置。

产品清洁

- 对本机器清洁前，必须先关闭电源开关并拔下插头，待产品完全冷却后再进行清洁。
- 清洁保养后，一定要等到充分干燥才能通电使用或收藏。
- 长期不用时请将电源线插头拔下，建议最好用原包装包好，收藏于干燥的地方。
- 禁止用水直接冲洗机身，可用含少许中性洗涤剂的软布轻擦机器表面，然后抹干。请勿使用诸如汽油之类的溶剂。

服务指南

产品参数

产品型号	可选择功率（W）及工作方式		电源插座负载电流（A）
	低暖档	高暖档	
HDV22U	1100	2200	10

备注：使用电源为220V~/50Hz交流电。

- 表格内各项性能参数为出厂测得，仅供参考。
  产品执行标准：GB 4706.1、GB 4706.23

环保清单

产品中有毒有害物质或元素的名称及含量

部件名称	有害物质					
	铅(Pb)	汞(Hg)	镉(Cd)	六价铬(Cr(VI))	多溴联苯(PBB)	多溴二苯醚(PBDE)
电源线	○	○	○	○	○	○
电器组件	○	○	○	○	○	○
发热组件	○	○	○	○	○	○
螺钉及垫圈	○	○	○	○	○	○
外壳组件	○	○	○	○	○	○

本表格依据SJ/T 11364的规定编制
"○"表示该有害物质在该部件所有均质材料中的含量均在GB/T26572规定的限量要求以下。
"×"表示该有害物质至少在该部件的某一均质材料中的含量超出GB/T26572规定的限量要求。但是，以现在的技术条件要使产品零部件完全不含有上述有害物质极为困难，后续随着技术上的进步将逐步改进设计。

故障处理

如果产品不能运作或运作不正常，请首先按以下列表进行检查。如果产品不能运作或运作不正常的情况没有在下列表中出现，产品可能出现故障，此时，建议您将产品交给经销商或离的服务中心处理。

故障现象	故障描述
接通电源并将档位旋钮旋到任档或高档后，工作指示灯不亮，不工作	插头没有插好，检查插头是否正确插入插座内。
加热时突然停机	温度超过限温器阈值，待机器冷却后再使用。

全国服务热线：400-8899-315

Midea

365天换新机

服务内容

2021年1月1日后购买的美的主活家电正常使用一年内出现住能故障(非人为因素导致)，经授权服务商/电商客服鉴定属实，凭有效凭证直接换新机。

有效凭证

有效发票、电商产品签收记录、连锁超市购物小票、美云销用户销售单、以换代修金卡等可查实凭证。无以上有效凭证，按产品出厂日期延后六个月作为购买时间点，开始计算365天换新机时间。

凡属下列情况之一的，不属换新机范围

1、非住能故障：产品经由授权服务商检测无故障或不属于住能故障；
2、样机/赠品/优惠品：不享受换新机服务权益，但可正常保修服务；
3、不当使用造成故障：因个人使用不当（包括但不限于误用、疏忽、滥用、事故）造成的产品损坏；
4、产品被拆卸过：购买的产品被未被授权服务商或用户等人拆卸过；
5、非家庭用户：本服务只针对个人及家庭用户，商用产品/工程类/团购礼品类产品不享受换新机服务。

符合换新机范围，可扫描下方二维码快速换新机

扫码关注美的服务公众号
根据公众号操作，换新机

换新机原则

1、换货新机自签收之日起（凭系统换货记录）仍享受365天换新机及正常三包服务；
2、换新机优先更换同型号产品；
3、若无同型号产品则提供美的同价位段其他型号产品。

Midea

产品保修卡

产品相关信息（用户填写）

用户姓名:	当地维修网点电话:
购买商品:	维修记录:
产品型号:	维修日期:
发票号码:	故障内容及处理情况:
购买日期:	维修单位:
产品编号:	维修人员签名:

服务承诺

在购买本公司产品时，请立即填写此保修卡；请妥善保管保修卡，消费者不必将其寄回本公司；维修时请携带保修卡及有效发票证本。
产品如有故障，请与本公司的特约维修网点或客户服务中心联系。

全国服务热线：400-8899-315
按国家"新三包法"规定，享受三包服务：油门产品整机包修三年，水盒、支架包修一年；其他取暖器产品整机包修一年。

凡属下列情况之一的，不属包修范围

1、消费者因使用、维护、保管不当造成损坏的产品；
2、经非本司指定维修部维修，或用户自行装拆、维修；
3、产品附件、印刷品（如说明书和开箱卡等）等损坏；
4、使用非我公司产品标配的赠品和配件，造成损坏；
5、发票所载型号与维修产品型号不符或被涂改；
6、非家庭使用（如经营、商用、公司集体）的产品；
7、超过规定的包修期限的产品；
8、无有效发票；
9、因不可抗力造成损坏的产品；
10、由于电源电压不稳定或超出正常电压范围（198V-242V），或电源插座安装不符合国家电气安装要求而造成损坏的产品；

本政策适用于在中华人民共和国境内（中国香港、中国澳门、中国台湾除外）销售使用的产品，消费者在指定区域外的地区使用，不能享受指定区域的"三包"政策。不属于包修范围内的产品，将提供收费维修服务，本公司客户服务中心仍热情为您服务。

服务热线：400-8899-315

广东美的环境电器制造有限公司
地址：广东省中山市东凤镇东阜路和穗工业园东区28号
邮编：528425　|　网址：www.midea.com

16157000001726

Midea

型号 HDV22U

踢脚线取暖器

使用说明书

使用前请仔细阅读本手册并妥善保管
更多使用指引请【扫描机身二维码】查看电子版

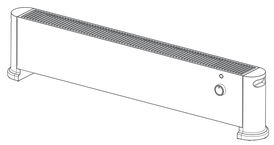

换新机　购买美的小家电365天内出现住能故障
凭发票等有效凭证可直接免费换新机

	说明书技术要求		
物料编码	16157000001726		
产品型号	HDV22U	公差	±2.0mm
客户名称	美的	成品尺寸	145x210mm
材质	√ 80g双胶纸　□ 128g铜版纸　□ 其它：105g铜版纸		
印刷颜色	√ 单色　□ 两色　□ 四色(CMYK)　□ 四色(CMYK)+专色		
专色数量	√ 无　□ 有（□ 1个　□ 2个　□ 3个　□ 4个）		
表面处理	□ 无　□ 光油　□ 光胶　√ 哑胶　□ 其它：		
成形方式	□ 单张　□ 钉装　□ 胶装　√ 折页　（□ 风琴折　□ 包心折　□ 其它：　）		

标记	外数	分区	更改文件号	签名	年、月、日	80g双胶纸		说明书
设计	蓝锦先	2022-3-14	标准化	陈洋	2022-3-14	阶段标记	重量 / 比例	
校对						B	重量 1:1	HDV22U_SMS-01
审核								
工艺	蓝锦先	2022-3-14	审批			共 1 张　第 1 张		