FZD10USR_SMS-01

产品保修卡

Midea

产品相关信息（用户填写）	
用户姓名:	当地维修网点电话:
购买商品:	维修记录:
产品型号:	维修日期:
发票号码:	故障内容及处理情况:
购买日期:	维修单位:
产品编号:	维修人员签名:

服务承诺

在购买本公司产品时，请立即填写此保修卡；请妥善保管保修卡，消费者不必将其寄回本公司；维修时请携带保修卡及有效发票正本。
产品如有故障，请与本公司的特约维修网点或客户服务中心联系。

全国服务热线：**400-8899-315**
按国家"新三包法"规定，享受三包服务： 工程类产品（如壁扇、吊扇、楼顶扇），整机包修一年，主电机包修三年；其他风扇产品整机包修一年，主电机包修十年。

凡属下列情况之一的，不属包修范围

1、用户搬运和使用、保管和维护不当损坏/人为损坏；
2、经非本司指定维修部维修，或用户自行装拆、维修；
3、产品附件、印刷品（如说明书和开箱卡等）等损坏；
4、使用非我公司产品标配的赠品和配件，造成损坏；
5、发票所载型号与维修产品型号不符或被涂改；
6、非家庭使用（如经营、商用、公司集体）的产品；
7、超出包修期；
8、无有效发票；
9、因不可抗力造成损坏。

本政策适用于在中华人民共和国境内（中国香港、中国澳门、中国台湾除外）销售使用的产品，消费者在指定区域外的地区使用，不能享受指定区域的"三包"政策。不属于包修范围内的产品，将提供收费维修服务，本公司客户服务中心仍热情为您服务。

服务热线：**400-8899-315**

广东美的环境电器制造有限公司
地址：广东省中山市东凤镇东阜路和穗工业园东区28号
邮编：528425 | 网址：www.midea.com

16156000012246-XX

注意此处：
0000000000000- XX
条码生成规则：Code-128
数字部分为物料编码
XX为供应商简称(大写字母)，供方自行打印

Midea

型号 FZD10USR

塔扇

使用说明书

使用前请仔细阅读本手册并妥善保管
更多使用指引请【扫描机身二维码】查看电子版

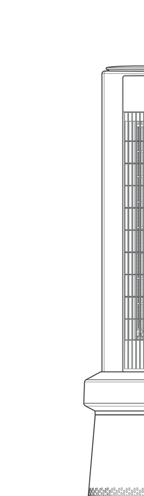

365天以换代修
购买美的小家电365天内出现性能故障
凭发票等有效凭证可直接免费换新机

安全提示

• 本节描述了安全事项的内容及重要性，以防止对使用者或他人造成人身伤害或财产损失。
• 请在充分理解下面内容的基础上阅读正文，并请务必遵守所描述的安全事项。

【警告】表示可能会导致死亡或重伤的安全事项
【注意】表示可能会导致轻伤或财产损害的安全事项
【温馨提示】表示可能影响使用体验的其他事项

【警告】重点安全注意事项

- 使用前需要先检查电源线以及插头是否破损。如果电源软线损坏，为了避免危险，必须由制造商、其维修部或类似部门的专业人员更换。
- 产品未完成安装，请勿接通电源。移动产品时，请切断电源。
- 请勿用湿手插拔电源插头，避免触电的危险。
- 拆下防护外壳前必须确保产品与电源断开。
- 产品运转时，切勿将手指、尖锐物等伸入网罩。

【注意】可能造成轻伤或者财产损失的事项

- 使用前，请先检查所用电压是否与产品标识的电压相同。
- 请勿将产品放于倾斜地面，避免翻倒。
- 人离开机器时或机器在不使用状态下，要关掉电源及拔掉电源插头，以免电路出现故障发生意外。
- 避免在酸碱油、杀虫水、窗帘等物品附近使用。

【温馨提示】其他安全事项

- 婴儿、老人不宜长时间直接吹强风。
- 避免在阳光直射、长时间高湿度环境使用。

产品简介

部件展示

注：说明书图片仅供参考，具体以包装箱内实物为准。

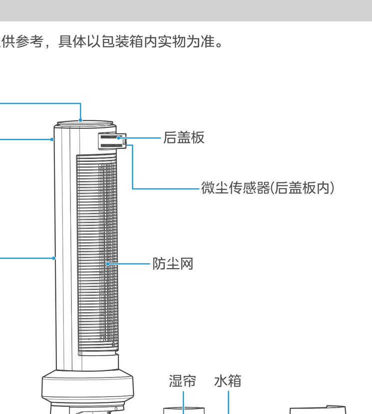

配件清单

遥控器 x1 电池 x2 说明书 x1 配网指引 x1

安装说明

滤网安装

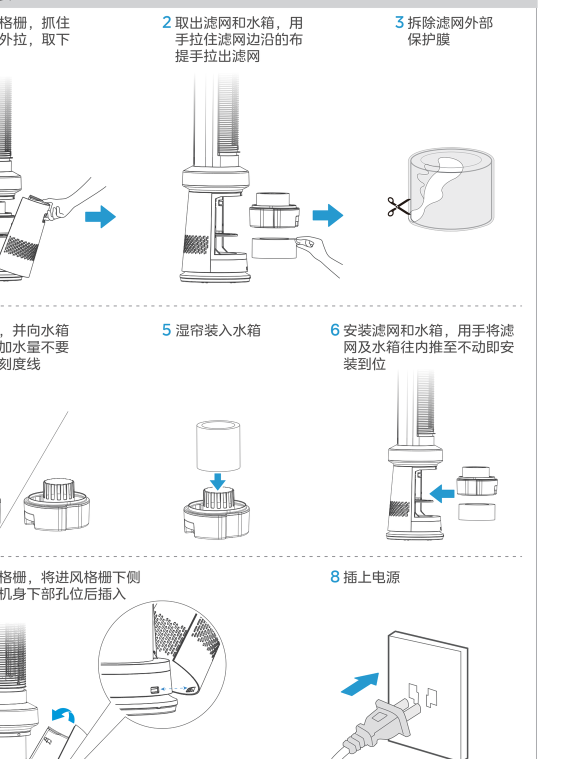

使用说明

控制面板说明

定时键
开启定时/预约功能

洁净风键
进入洁净风模式，按+/-可调节吹风档位01-02...11-12...01-02...循环

摇头键
开启/关闭摇头。开机状态下，连续按摇头键可切换摇头角度，按30°→60°→90°→0→30°···摇头角度循环切换；当产品正在摇头，按摇头键，机器停止摇头

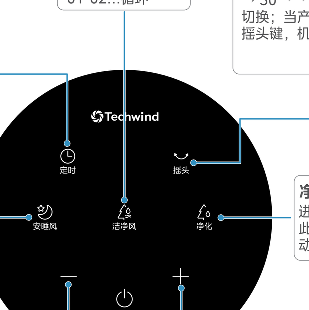

安睡风键
进入安睡风模式，按+/-可调节吹风档位01-02-03......01-02-03...循环

净化键
进入净化模式,短按此键切换"轻音、自动、极速"档位

"–"键
设定风速或定时时间

开/待机键

"+"键
设定风速或定时时间

其他附加功能说明
• 通电状态下轻拍机器顶部可以点亮控制面板进行操作。
• 插上电源通电并进入开机状态后，若整机无操作，15小时后自动关机。
• 光感功能，光敏传感器自动感应外界灯光亮度，在外界较暗时驱动显示面板自动熄屏；外界光线正常后则屏幕亮度恢复正常。
• 水箱在缺水状态下，不会影响机器正常送风及净化。

显示面板说明

空气质量指示灯
通过传感器检测空气中灰尘浓度，显示空气质量的优劣；
(蓝)——空气质量优；
(绿)——空气质量良好；
(橙)——空气质量一般；
(红)——空气质量差；

轻音：净化低档
自动：根据空气质量自动调节净化档位
极速：净化高档

遥控器按键说明

⚠注意
• 遥控器在产品正面5米内，偏离角度在30度范围内正常使用。
• 电池中含有许多重金属和酸碱等物质，威胁人类健康；废旧电池应分类回收。
• 遥控器使用电池规格为：7号 1.5V。

⏻	开/待机。
◡	开启/停止/调节摇头送风。
洁净风 安睡风	切换"洁净风、安睡风"两种种风类。
净化	进入净化模式，继续短按可切换"轻音、自动、极速"档位
+ –	直接触按可设定风速加减；定时灯闪烁时可控制定时时间增减。
🕒	直接触按可设定定时开、关机时间（设定完成后定时灯闪烁3秒后自动确认）。

清洁保养

注意事项

• 对本产品清洁前，必须先断电源。关机两分钟后，再进行清洁。
• 清洁保养后，一定要等到充分干燥才能通电使用或收藏。
• 禁止用水直接冲洗机身，可用含少许中性洗涤剂的软布轻擦表面，然后抹干。请勿使用诸如汽油之类的溶剂。
• 禁止拆开产品进行改造。建议定期对本产品进行检查和清洁，以延长其使用寿命。

机身与滤网的清洁

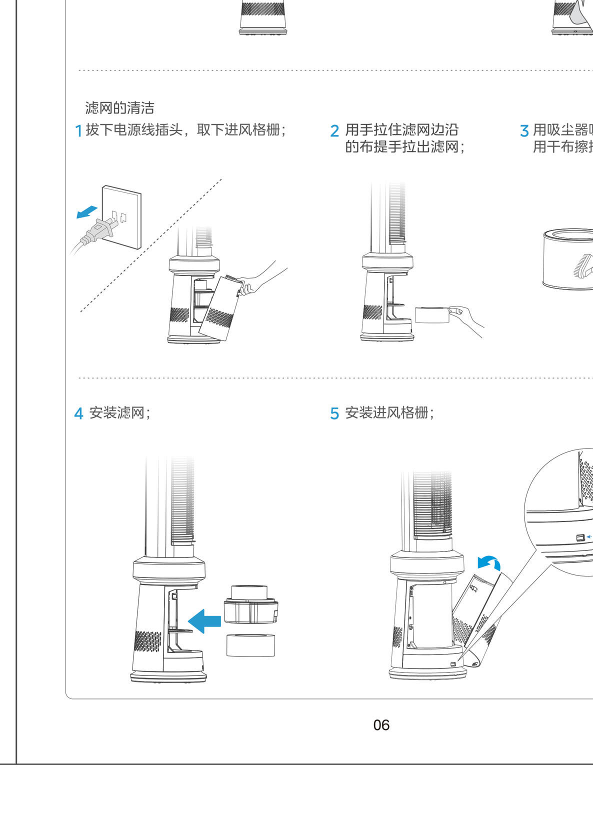

微尘传感器的清洁

打开传感器后盖板，用干棉棒清洁传感器镜头，清洁完成后关闭传感器后盖板。

为了确保微尘传感器的正常效果，请每2个月清洁一次。

水箱的加水与清洁/除垢

注：水箱加水和清洁时拔掉电源插头

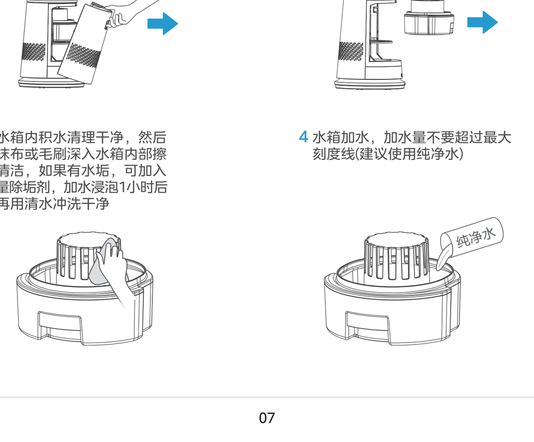

滤网的更换

服务指南

产品参数

产品名称	产品型号	额定电压	额定频率	额定功率	噪音
电风扇	FZD10USR	220V~	50Hz	55W	≤62dB(A)

执行标准：GB 4706.1、GB 4706.27、GB 4706.45、GB 4706.48、GB 4343.1、GB 17625.1

环保清单

部件名称	有害物质 铅（Pb）	汞（Hg）	镉（Cd）	六价铬（Cr(VI)）	多溴联苯（PBB）	多溴二苯醚（PBDE）
外壳组件	○	○	○	○	○	○
底座组件	○	○	○	○	○	○
电路板组件	×	○	×	○	○	○
遥控器组件	×	○	×	○	○	○
动力系统组件	×	○	○	○	○	○

本表格依据SJ/T 11364的规定编制
"○"表示中国RoHS管控物质或元素在该部件所有均质材料中的含量均在GB/T 26572规定的限量要求以下;
"×"表示中国RoHS管控物质或元素至少在该部件的某一均质材料中的含量超出GB/T 26572规定的限量要求。

Midea

365天以换代修

服务内容

2021年1月1日后购买的美的生活家电正常使用一年内出现性能故障(非人为因素导致)，经授权服务商/电商客服鉴定属实，凭有效凭证直接以换代修。

有效凭证

有效发票、电商产品签收记录、连锁超市购物小票、美云销用户销售单、以换代修金卡等可查实凭证。无以上有效凭证，按产品出厂日期延后六个月作为购买时间点，开始计算365天以换代修时间。

凡属下列情况之一的，不属以换代修范围

1、非性能故障：产品经由授权服务商检测无故障或不属于性能故障；
2、样机/赠品/优惠品：不享受以换代修服务权益，但可正常保修服务；
3、不当使用造成故障：因个人使用不当（包括但不限于误用、疏忽、滥用、事故）造成的产品损坏；
4、产品被拆卸过：购买的产品被未被授权服务商或用户等人拆卸过；
5、非家庭用户：本服务只针对个人及家庭用户，商用产品/工程类/团购礼品类产品不享受以换代修服务。

符合换新机范围，可扫描下方二维码快速以换代修

扫码关注美的服务公众号
根据公众号操作，以换代修

以换代修原则

1、换货新机自签收之日起（凭系统换货记录）仍享受365天以换代修及正常三包服务；
2、换新机优先更换同型号产品；
3、若无同型号产品则提供美的同价位段其他型号产品。

说明书技术要求

物料编码	16156000012246		
产品型号	FZD10USR	公差	±2.0mm
客户名称	美的	成品尺寸	145x210mm
材质	☐ 80g双胶纸 ☐ 128g铜版纸 ☑ 其它：105g铜版纸		
印刷颜色	☐ 单色 ☑ 两色 ☐ 四色(CMYK) ☐ 四色(CMYK)+专色		
专色数量	☑ 无 ☐ 有 （☐ 1个 ☐ 2个 ☐ 3个 ☐ 4个）		
表面处理	☑ 无 ☐ 光油 ☐ 光胶 ☐ 哑胶 ☐ 其它：		
成形方式	☐ 单张 ☑ 钉装 ☐ 胶装 ☐ 折页 （☐ 风琴折 ☐ 包心折 ☐ 其它： ）		

标记	外数	分区	更改文件号	签名	年、月、日	105g双铜纸			说明书
设计	蓝锦先	2022-10-24	标准化			阶段标记	重量	比例	
校对						B	重量	1:1	FZD10USR_SMS-01
审核									
工艺	蓝锦先	2022-10-24	审批			共 1 张 第 1 张			