说明书 尺寸：105X145mm
技术要求：
1.材质：105g铜版纸
2.工艺：单黑双面印刷（按文件效果制作）
3.产品在打样阶段、请务必按图纸要求进行打样
4.材料必须过RoHS环保认证。

Midea | 美的照明

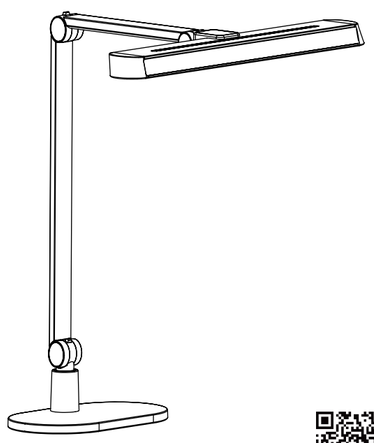

LED台灯使用说明书

型号：MT-19T1

Midea美智光电

尊敬的用户：
感谢您购买美的产品，使用前请仔细阅读使用说明书，阅读后请妥善保管，以备日后参考之用。

概述
基本功能：光线照射集中，用于书房等工作区域的局部照明。
使用场所：书房、卧室、办公场所。
产品特点：专业光学设计，不刺眼；无极调光、三挡调色、智能感光、入座感应，满足不同使用需求。

性能特点

- 调光调色
- 读写模式
- 智能感光
- 入座感应
- 独立上灯光
- 高显色指数
- 不断电记忆功能

调光 | 多色温模式 | 调色 | 无蓝光危害 | 多转轴设计
智能感光 | 入座感应 | 独立上灯光 | 高显色指数 | 读写

主要部件、关节活动示意图

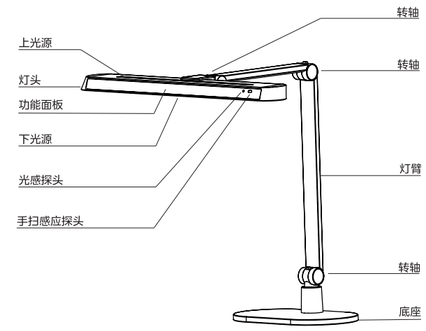

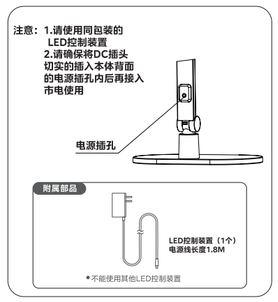

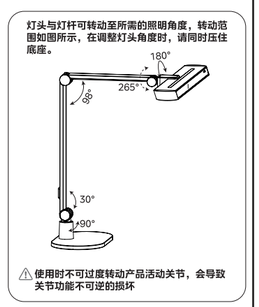

适宜阅读状态说明

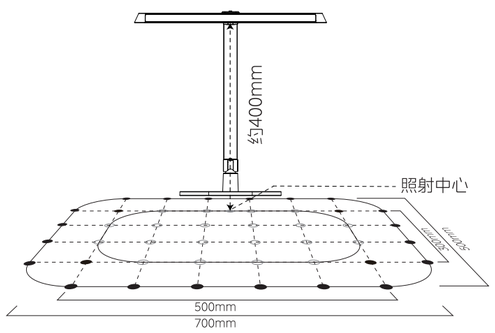

3800K色温　Ra:95　R9:90
色容差　中心坐标点x=0.3900, y=0.3850
g11=370000; g12=-210000; g22=250000;

适合读写作业的工作状态说明
以台灯出光面中心点在桌面的垂点为照射中心，如上图所示，出光口距使用平面高度400mm。
以长度700mm，宽度500mm的矩形(矩形的四角为圆角)为台灯有效使用总区域，以长度500mm，宽度300mm的矩形(矩形的四角为圆角)为台灯中心区域，触控灯具读写模式键(此状态下的光度等级为AA级)。
闪烁等级：不可察觉等级。

使用操作说明

智能感光 | 读写模式 | 长按调光 | 开/关 | 色温切换 | 入座感应 | 上光源

功能键

智能感光　单击“智能感光”按键，指示灯亮起，开启自动调光功能，台灯自动调整至合适亮度。（当调节亮度时，会退出智能感光模式）

读写模式　单击“读写模式”按键，进入“读写模式”，指示灯亮起，色温3800K，100%亮度状态。

长按调光　长按“长按调光”按键，无极调节亮度，（长按调亮，停顿后再长按调暗，循环切换）。

开/关　单击“开/关”按键，开灯，指示灯亮起；再单击，关灯，指示灯灭掉。

色温切换　单击“色温切换”按键，切换色温，三挡色温可调。

入座感应　单击“入座感应”按键，指示灯闪烁十次后常亮，进入模式，人来即亮；人离开10min后自动灭灯。

上光源　单击“上光源”按键，打开上灯光，再单击上灯光亮度调节到30%状态，再单击关闭上灯光，循环切换。（默认开启状态）

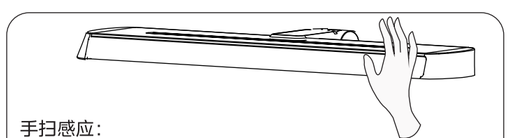

手扫感应：
开灯状态下，手停留约1秒，则关灯；关灯状态下，手停留约1秒，则开灯
注：如需关闭手扫感应，长按“上光源”按键3秒，指示灯闪烁5次后关闭；长按“上光源”按键3秒，指示灯闪烁5次后开启手扫感应。

技术规格参数

产品名称	T5台灯
产品型号	MT-19T1
额定功率	19W
额定输入	220V~50Hz/0.15A
适配器输出	DC24V/0.75A
功率因数	0.8
色温	3000K/3800K/4900K
一般显色指数	95
特殊显色指数	90
产品尺寸	468×355×450mm
开关方式	触控开关+手扫感应
外壳材质	ABS+铝合金
产品重量	3.1kg
包装明细	台灯+适配器+说明书

执行标准：
GB 7000.1　GB 7000.204　GB/T 9473　GB/T 17743
GB 17625.1

在额定电压下工作时，光输出波形的波动深度不高于IEEEstd1 789-2015中“无显著影响”等级对应的限值要求，满足GB/T 9473-2022中5.2.2规定的LED台灯波动深度等级。

产品中有害物质成分及含量表

部件名称	有害物质					
	铅 (Pb)	汞 (Hg)	镉 (Cd)	六价铬 (Cr(VI))	多溴联苯 (PBB)	多溴二苯醚 (PBDE)
灯罩	○	○	○	○	○	○
塑料件	○	○	○	○	○	○
金属外壳	○	○	○	○	○	○
电路板	×	○	○	○	○	○
LED发光件	○	○	○	○	○	○
适配器	×	○	○	○	○	○

本表格依据SJ/T 11364的规定编制。
○：表示该有害物质在该部件所有均质材料中的含量均在GB/T 26572规定的限量要求以下.
×：表示该有害物质至少在该部件的某一均质材料中的含量超出GB/T 26572规定的限量要求。

售后与服务

感谢您购买美的产品

自购买之日起一年内，若发生任何因制造工艺或元器件造成之损坏，美的销售门店将为持证用户凭借购买凭证提供免费门市维修服务，视情况更换零件或整个产品（不含光源）。

- 保修条例:

自购买之日起，光源保用两年，电子件保修两年，塑料不保修。

- 以下情况将不能获得免费服务:

1.使用不当引起的人为损坏，例如接不适当电源、使用不适当的配件、不适当安装、不依说明书使用、错误使用或疏忽而造成损坏等;因运输及其他意外而造成之损坏；非经本公司认可之维修和改装；其他因不可抗力 (如自然灾害、电压异常等)造成的损坏。
2.一般家庭以外使用 (如工业、商业用) 而造成的损坏。
3.正常使用引起的产品老化、磨损等，但不影响产品的正常使用

产品保修卡	日期	维修记录	签名
产品型号_____ 生产批号_____ 购买时间_____ 联系电话_____ 联系地址_____ 销售单位_____ (盖章生效)			
	美智光电科技股份有限公司 公司地址：江西省赣溪市工业园1号 邮编：335400 | 网址：www.meizgd.com		

安全注意事项

- 请使用本机标配的电源适配器，不能使用超过其额定范围的电源适配器；
- 不能和调光器并联使用；
- 此灯具应放在倾斜不大于6度的平整支撑面上使用，以确保使用时不倾倒；
- 安装、检查、维修灯具时，请委托电气专业人员操作（非专业人员施工容易发生危险）；
- 如果要清洁台灯，首先必须关掉电源，拔下电源线，待光源冷却后才能进行清洁操作；
- 请勿使用高挥发性、腐蚀性液体擦拭灯具，以免变色或损坏；
- 请勿将本产品置于高温易燃物体表面或潮湿环境中使用，以免产品损坏、短路引起火灾或触电事故；
- 此灯具的外部软缆或软线不能替换。如果软线损坏，该灯具即应报废；
- 此灯具的光源是不可替代的，当光源到期寿终时，应替换整个灯具；
- 请勿拆解、跌落、撞击或改装，禁止将本机置于液体和高温中，以免引起内部短路而发生危险；
- 灯具工作时，眼睛不可直视发光光源，避免损伤视力。
- 建议夜晚使用时将色温调至4000K以下。

常见故障排除

发生状况：灯不亮。
确认事项：1.电源适配器与电源插座是否紧密插合；
2.适配器输出DC端与底座电源插孔是否紧密插合。
处理方法：1.将电源适配器插头与电源插座紧密插合；
2.将适配器输出DC端与底座电源插孔紧密插合。