以换代修服务指南

服务内容

2021年1月1日后购买的美的小家电产品，正常使用一年内出现性能故障，经授权服务商/电商客服鉴定属实，凭有效凭证直接以换代修。

有效凭证

有效发票、电商产品签收记录、连锁超市购物小票、美云销用户销售单、以换代修金卡等可查实凭证。无以上有效凭证，按产品出厂日期延后6个月作为购买时间点，开始计算1年以换代修时间。

以换代修换新机原则：

1. 换货新机自签收之日起（凭系统换货记录）仍享受1年以换代修及正常三包服务；
2. 以换代修优先更换同型号产品；
3. 若无同型号产品则提供美的同价位段其他型号产品。

凡属下列情况之一的，不属以换代修范围：

1. 非性能故障：产品由授权服务检测无故障或不属于性能故障；
2. 样机/赠品优惠品：不享受以换代修服务权益，但可“享受正常保修服务”；
3. 不当使用造成故障：因个人使用不当（包括但不限于误用、疏忽、滥用、事故）造成的产品损坏；
4. 产品被拆卸过：产品被未授权服务商或个人拆卸过；
5. 非家庭用户：本服务只针对个人及家庭用户，商用产品/工程类/团购礼品类产品不享受以换代修服务。

服务报单通道

报单系统	美的美居APP	“美的服务”微信公众号
报单路径	我的 - 服务中心 - 以换代修 美的美居App	报装报修 - 以换代修 美的官方

服务热线：400-8899-315

广东美的厨房电器制造有限公司
地址：广东省佛山市顺德区北滘镇永安路6号
邮编：528311 | 网址：www.midea.com

本资料上所有内容均经过认真核对，如有任何印刷错漏或内容上的误解，可向本公司咨询。
注：产品若有技术改进，会编进新版手册中，恕不另行通知。产品外观、颜色如有改动，以实物为准。

Midea

型号 P06

照烧炉

使用说明书

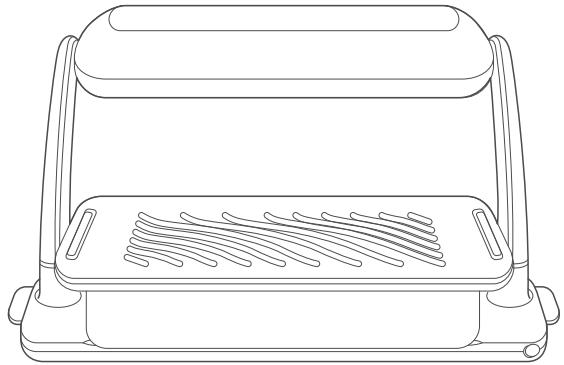

请仔细阅读并妥善保管以供将来参考
更多使用指引，请扫描机身「扫码开启服务」二维码

目录

尊敬的用户：

感谢您使用美的公司的产品！
为了您正确使用本产品，请在产品安装和使用前仔细阅读本说明书，并妥善保管以供日后参考。

安全提示	重要的安全说明	01-02
认识产品	产品简介	03
	使用步骤	04
	使用提醒	05
清洁保养	日常保养	06
服务指南	非故障自查	07
	故障处理	08
	产品参数	08
环保清单	中国RoHS	09
	食品接触材料信息	10
维修服务	维修服务规定	11
	售后服务	11
	保修卡	12

安全提示

重要的安全说明

- 使用过程中，请将家用电器的电源插头完全插入电源插座中，并保持电源插头与插座接触良好。
- 当需要使用延长线电源插座时，请使用符合国家标准要求的延长线电源插座。
- 人员离开现场时，请将电源断开。
- 产品出现异常噪声、异常气味、异常高温或故障时，请立即停止使用，关闭开关，断开电源。
- **警告:** 不应从带插座的灯头上引接电源供给家用电器。
- **警告:** 延长线电源插座所接家用电器的总额定电流值，不应超过原固定插座或线路的额定电流值。
- **警告:** 本产品不应在易燃易爆物品附近或类似环境中使用。
- **警告:** 使用者不应自行拆卸家用电器，不应变更内部接线、部件和保护装置。
- **警告:** 从插座上拔下插头时，不应对电源线施加拉力。
- **警告:** 使用者不应以普通导电体或超出规定电流容量的熔断体替换家用电器和电源的熔断体。
- **警告:** 使用者不应自行改变低压断路器或剩余电流动作保护器的设定值。
- **用户的维护保养期间有必要采取预防措施：**

  ※ **断电操作：** 在进行任何维护或保养之前，请确保照烧炉已断电并完全冷却，以避免触电或烫伤。

  ※ **避免水接触电气部件：** 在清洁过程中，切勿让水或其他液体接触照烧炉的电气部件，以防短路或损坏。

  ※ **使用适当的清洁工具：** 使用软布、海绵和中性洗涤剂进行清洁，避免使用钢丝球或腐蚀性清洁剂，以免刮伤或损坏表面。

  ※ **谨慎处理发热管：** 发热管不能进行清洁或用水直接接触，避免损坏发热管或影响照烧炉性能。

  ※ **定期检查电源线：** 定期检查电源线是否有磨损或损坏，确保安全使用。如发现问题，请及时联系专业人员进行维修。

  ※ **保持通风：** 确保照烧炉周围有足够的通风空间，避免过热或影响照烧炉的正常运行。

  ※ **遵循使用说明：** 严格按照说明书中的使用和维护指南进行操作，确保照烧炉的安全和长久使用。

  ※ 通过采取这些预防措施，可以有效延长照烧炉的使用寿命，并确保其安全运行。
- 器具不打算由存在肢体、感官或精神能力缺陷或缺少使用经验和知识的人(包括儿童)使用,除非有负责他们安全的人对他们进行与器具使用有关的监督或指导。
- 应照看好儿童,确保他们不玩耍本器具。

安全提示

重要的安全说明

- 器具使用的最高海拔4000米。
- 如果电源软线损坏,为了避免危险,必须由制造商、其服务机构或类似的专业人员更换。
- **注意：**高温表面 ⚠。照烧炉在工作过程中或刚使用完成后，外表面温度较高，切勿触摸。
- 器具不能在外接定时器或独立的遥控控制系统的方式下运行。
- **清洁与食物接触的表面：**

  ※ **断电并冷却：**在清洁前，请确保照烧炉已断电并完全冷却，以避免烫伤或触电。

  ※ **拆卸可移动部件：**取出烤盘、烤架等可移动部件，方便进行彻底清洁。

  ※ **清洗可移动部件：**使用温水和中性洗涤剂清洗烤盘和烤架等附件。用软布或海绵轻轻擦拭，避免使用钢丝球等硬质清洁工具，以免刮伤表面。清洗后，用清水冲洗干净并擦干。

  ※ **清洁内部表面：**用湿布轻轻擦拭照烧炉内部，去除食物残渣和油渍。对于顽固污渍，可以使用少量小苏打和水制成的糊状物进行擦拭，然后用湿布擦净。

  ※ **注意发热管：**发热管不能进行清洁，以免损坏。请避免在清洁过程中触碰或用水直接接触发热管。

  ※ **清洁外部表面：**用湿布擦拭照烧炉外部，保持外观整洁。注意不要让水进入电气部件。

  ※ **彻底干燥：**确保所有部件和表面完全干燥后，再将可移动部件放回照烧炉内。

  ※ **定期维护：**建议定期清洁，以保持照烧炉的卫生和良好性能。

  ※ 请勿将照烧炉浸入水中或使用腐蚀性清洁剂，以免损坏设备。
- **器具打算用于家用和类似用途，例如：**

  ※ 在商店、办公室及其他工作环境的员工厨房区域。

  ※ 农场住所。

  ※ 在酒店、旅馆和其他住宅类型的环境中,供顾客使用。

  ※ 仅提供床位和早餐的类似环境。

认识产品

产品简介

⚠ 注意

- 由于我们的产品不断升级，如实物与下图存在差异，请以实物为准。
- 将照烧炉放置隔热的平面上使用，并在照烧炉周围至少保持**30cm**的距离，顶部**30cm**的高度。
- 此产品为桌面式产品，禁止用作嵌入式。
- 为避免产品工作中油烟污染家具或发热引起火灾，产品要和墙壁、橱柜保留一定距离。
- 应将照烧炉放置在干燥的环境中，不可在室外使用本产品，严禁将照烧炉放置在易燃物或热源附近使用，应注意远离窗帘等或类似物品，以防造成火灾。
- 烤盘、水盘左右二边凸台非产品把手。

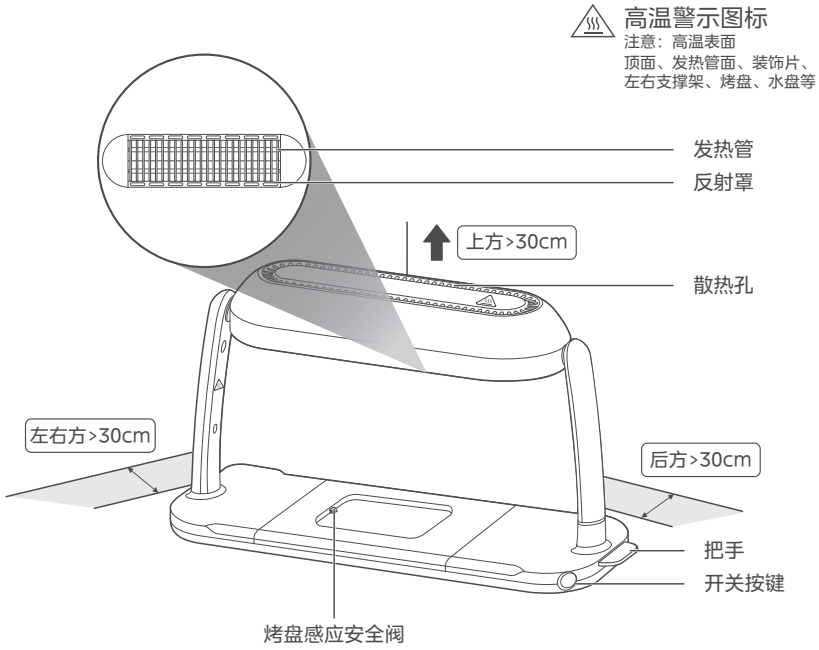



水盘X1
使用完后注意倒掉水盘内残留的积水

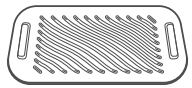

烤盘X1
待烤盘冷却后，才可接触

筷子X1

使用步骤

⚠ 注意

- 使用时，请在水盘里加入冷水，水量不少于最低水位线。
- 当产品温度过高，照烧炉自动断电属自我保护现象，可重新加入冷水，没过水位线，待产品冷却即可继续使用。
- 若食物带有水分，在烧烤的过程中会有少量水汽蒸发。
- 请使用木质或金属制的油刷、夹子，不建议使用塑料或硅胶制的器具。
- 进行加调料、刷油等操作时，建议把食物取出。
- 烹饪过程中，请及时清理烤盘上的调料、食物残渣，以免烧焦冒烟。
- I为保温状态，O为关机状态，II为烧烤状态。

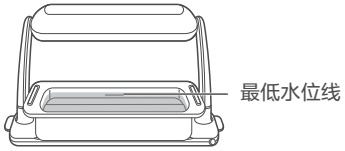

1. 在水盘倒入水，没过最低水位线，并放置在照烧炉上；如未放置水盘，烤盘安全感应阀未被激活，为避免空烧，照烧炉将不工作

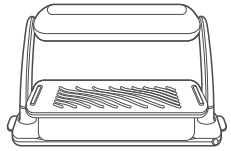

2. 把烤盘放到水盘上

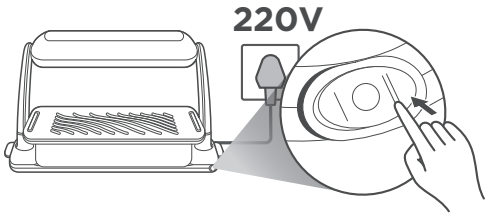

3. 插入电源，选择烧烤模式。

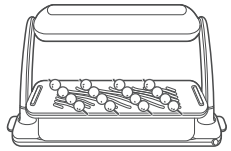

4. 待烤盘发热后，刷适量食用油，再放上要烤的食物，口感更佳。烹饪完成后，可选择保温模式来保温食物。

使用提醒

⚠ 注意

- 烧烤和保温时，为保证食物口感，避免机器过热自动保护断电，单次开机时间建议不要超过30分钟。
- 请确保水盘中有足量冷水。
- 烹饪中的烤盘、水盘处于高温状态，请待完全冷却后才进行拿取。
- 食物熟度难以辨别时，请取出食物确认。
- 烤制油脂较多的食物时，容易溅油，注意防烫，及桌面清洁。

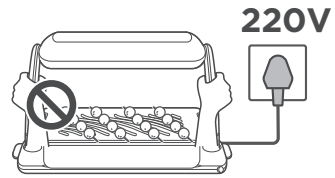

✕ 使用时移动

使用过程中，请不要移动照烧炉，不要手握两边的支撑臂，以免烫伤

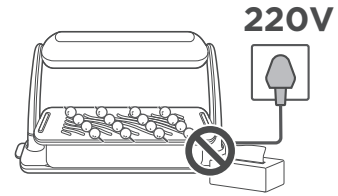

✕ 周边放置易燃易爆品

工作时，请不要在周边放置手机、纸巾等，要保证易燃易爆设备远离热源，避免爆炸、燃烧带来危险

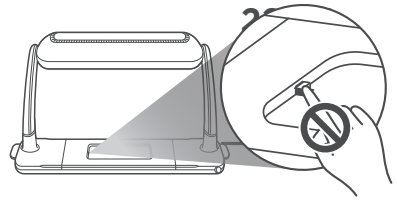

✕ 用手按安全阀

在通电且打开开关的情况下，请勿用手按压烤盘感应安全阀，避免烫伤

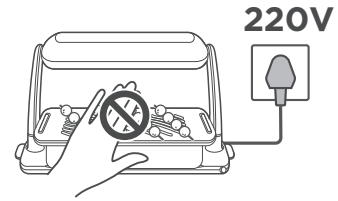

✕ 把手伸到烤管和烤盘中间

烧烤时，请勿把手伸到照烧炉中间，注意不要碰到顶部发热管和烤盘，避免烫伤

清洁保养

日常保养

⚠ 注意

- 请不要使用尖锐清洁工具、硬毛刷、钢丝刷和带腐蚀性清洁用品，以免损伤产品机身、水盘及烤盘。
- 产品使用后，由于油渍附着等原因，可能出现变色或发黄的情况，这属于正常现象，请及时擦拭清洁。

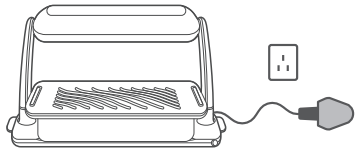

先拔掉插头，待照烧炉完全冷却

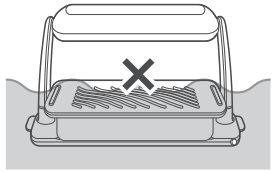

严禁将照烧炉浸入水或别的液体中

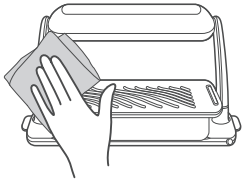

用沾有中性清洁剂的湿布拭擦表面和边缘

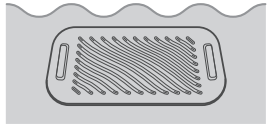

待冷却后取出附件，将其用含洗洁精温水浸泡，便于清洁

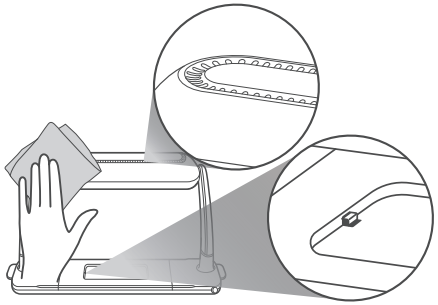

清洁顶部与底座时，请拧干毛巾，不要让水进入顶部散热孔和底座内部

服务指南

非故障自查（委托维修前，下列情况并非故障）

现象	原因	处理方法
发热管不亮	• 电源插头未正确插入到插座	• 请正确插入电源插座
	• 水盘未正确安装	• 请正确安装水盘
	• 过热安全保护装置启动，照烧炉已自动断电	• 请在水盘里加入水
发热很慢	烤制的烹饪食物过多或摆放位置过偏	请将烹饪食物放置在烤盘的中心位置
烤盘冒烟	烤盘附着异物	请检查烤盘并清洁异物
发热管冒烟或异味	• 初次使用时，出现冒烟或异味	• 正常现象
	• 反射板有异物	• 请检查顶部反射罩并清洁异物

故障处理

当发生故障时，若重新通电再启动后故障仍无法排除，请致电我司客服
400-8899-315 联系专业人员排除故障

产品参数

产品型号	P06
执行标准号	GB 44246-2024 GB/T4706.1-2024 GB/T4706.14-2024 GB 44498-2024 GB 44499-2024
额定电压/频率	220V~ 50Hz
额定功率	1100W
外形尺寸（宽x深x高）	488x286x269 mm

1. 产品尺寸顺序为宽×深×高，外形深度含拉手、后板拉伸的长度，高度值含炉脚，因产品不断升级，尺寸参数与标注数据可能存在差异，偏差值±5%。
2. 由于我们的产品在不断改进，实物参数可能与标注不同，具体参数请参照实物。

环保清单

中国RoHS

产品中有害物质的名称及含有信息表

零部件名称	有害物质									
	铅(Pb)	汞(Hg)	镉(Cd)	六价铬(Cr(VI))	多溴联苯(PBBs)	多溴二苯醚(PBDEs)	邻苯二甲酸二正丁酯(DBP)	邻苯二甲酸二异丁酯(DIBP)	邻苯二甲酸丁苄酯(BBP)	邻苯二甲酸二(2-乙基)己酯(DEHP)
触摸屏	×	○	○	○	○	○	○	○	○	○
电机组件	×	○	○	○	○	○	○	○	○	○
电脑板	×	○	×	○	○	○	○	○	○	○
电源线	×	○	○	○	○	○	○	○	○	○
定时器	×	○	×	○	○	○	○	○	○	○
风机组件	×	○	○	○	○	○	○	○	○	○
温度、湿度传感器	×	○	○	○	○	○	○	○	○	○
温控器	×	○	×	○	○	○	○	○	○	○
扬声器、蜂鸣器	×	○	○	○	○	○	○	○	○	○
一体化灯	×	○	○	○	○	○	○	○	○	○
温度探针	×	○	○	○	○	○	○	○	○	○
转换开关	×	○	×	○	○	○	○	○	○	○

备注:

1 ○:表示该有害物质在该部件所有均质材料中的含量均不超出电器电子产品有害物质限制使用国家标准要求。
2 ×:表示该有害物质至少在该部件的某一均质材料中的含量超出电器电子产品有害物质限制使用国家标准要求。
3 以上未列出的部件，表明其有害物质含量均不超出电器电子产品有害物质限制使用国家标准要求。
4 以上清单中所包含零部件依据不同产品型号略有不同。
5 本产品在正常使用情况下,环保使用期限为15年，建议使用一定年限后更换新机。

为了保护环境及人类健康:

1 本产品报废后请将其与生活垃圾分开，报废必须符合当地的垃圾处理规定进行，报废之前，宜切断电源线，使设备无法重新使用，消费者有责任将其送至有资质的回收点；
2 回收处理中心将通过适当的方法回收再利用产品中的材料；
3 关于本产品回收处理的详细信息请咨询当地政府、废品处理中心或经销商。

食品接触材料信息

请根据说明书要求正常使用本产品

本产品食品接触用材料及部件符合GB 4806.1-2016、GB 9685-2016以及相应材料及制品食品安全国家标准要求，具体信息如下:

材质	用途	执行标准	备注
ABS	水盒组件（水盒）	GB 4806.7-2023	仅接触水，常温使用
POM	水盒组件(水管塞)	GB 4806.7-2023	仅接触水，常温使用
PP+RS9120	浮球	GB 4806.7-2023	仅接触水，使用温度20℃~40℃
铝合金	蒸汽发生器组件（电器件）	GB 4806.9-2023	仅接触水，使用温度20℃~160℃
铜HPb59-2	排气阀	GB 4806.9-2023	排气钢管仅接触水蒸气，使用温度40℃~230℃
不锈钢06Cr19Ni10	烤架、烤轴、烤叉、烤叉紧固螺钉、温度传感器	GB 4806.9-2023	可选配件，可接触各类型食品，使用温度230℃
不锈钢10Cr17	烤轴支架、玻璃夹、腔体、前板基材、支撑架	GB 4806.9-2023	使用温度230℃
镀锌钢板	内胆、门内衬、接渣盘	GB 4806.9-2023	不得接触酸性食品，使用温度230℃
镀铝钢板	烤盘、发热管罩、腔体基材	GB 4806.9-2023	不得接触酸性食品，使用温度230℃
不锈钢板06Cr18Ni11Ti	发热管	GB 4806.9-2023	使用温度230℃
冷轧钢板基材/高温有机硅涂层	门内衬基材，涂层	GB 4806.9-2023 GB 4806.10-2016	使用温度230℃
搪瓷钢板基材/搪瓷涂层	内胆基材，涂层	GB 4806.9-2023 GB 4806.3-2016	使用温度230℃
冷轧钢板基材/环氧聚酯涂层	玻璃夹基材，涂层，前板基材	GB 4806.9-2023 GB 4806.10-2016	使用温度230℃
搪瓷钢板基材/搪瓷涂层	烤盘基材，涂层	GB 4806.9-2023 GB 4806.3-2016	可选配件，可接触各类型食品，使用温度230℃
钢丝基材/镀铬/镍/铜镀层	取物夹、烤轴、烤架、烤叉紧固螺钉基材、涂层、挂架	GB 4806.9-2023	不得接触酸性食品，使用温度230℃
冷轧钢板基材/镀铬/镍/铜镀层	烤叉基材，涂层	GB 4806.9-2023	不得接触酸性食品，使用温度230℃
钢化玻璃或LOW-E钢化玻璃	门窗板	GB 4806.5-2016	----
硅胶	蒸汽发生器组件（水管）、进水管、出水管、密封圈、手套、门体滴胶	GB 4806.11-2016	蒸气发生器组件（水管）为可选配件，蒸气发生器组件（水管）、进水管、出水管仅接触水，使用温度40℃~100℃
外帆布内化纤	手套	GB 4806.1-2016	----
陶瓷	蒸汽发生器组件（盖）	GB 4806.4-2016	仅接触水，使用温度100℃
硼硅玻璃或微晶陶瓷	内隔板	GB 4806.5-2016 GB 4806.4-2016	使用温度40℃~300℃
PP	水盒组件	GB 4806.7-2023	导水管仅接触水，常温使用
PC、ABS+PC	水盒组件	GB 4806.7-2023	仅接触水，使用温度20℃~100℃
镀铝钢板基材/高温油涂层	腔体	GB 4806.9-2023 GB 4806.10-2016	使用温度230℃

备注:

1 所列部品为可能接触食物部品，不宜作为容器长期存储食品；
2 本系列产品包含以上食品接触材料及部件，但部分机型可能不含个别材料及部件，以实际产品为准。

维修服务

维修服务规定

⚠ **注意**

- 如有发现本资料内容有变更，有任何疑问请及时与我们联系。（美的客服电话: 400-8899-315）
- 本产品只限于家用，非家用出现任何问题均属非规范性的操作行为，应由个人承担。
- 如您发现产品需要服务时，请直接联系当地特约服务网点或我司服务热线。
- 如来信，请留下您的联系电话，以便您能尽快得到回复。
- 为确保您的利益，请妥善保管有效的保修卡以作保修之用。

美的照烧炉将严格遵照国家制定的三包政策进行保修服务

- 用户在正常使用产品的情况下，保修按照国家“新三包”规定，执行“整机保修一年，非家庭使用（如: 经营、商用、公司集体）的产品，整机免费保修半年”。本产品实施送修服务；其它事项按照国家“新三包”规定执行。
- 维修时必须出示有效购机发票和保修卡，保修有效期自发票开具之日算起，用户遗失购买发票时，按产品出厂日期计算产品保修期。
- 保修期内维修更换的零部件归本公司所有，保修期外维修更换的零部件归用户所有。
- 凡属下述情况之一的，不在保修范围内:
  1 照烧炉附件（烤盘、水盘、筷子等）和赠品。
  2 用户搬运、使用、维护、保管不当而损坏的。
  3 使用电压低于187伏或者高于240伏而损坏的。
  4 未按产品使用说明书要求使用、维护、保养而造成损坏的。
  5 非本公司专业服务人员拆卸、维修的。
  6 因不可抗力（如雷电、火灾、地震、水灾等自然灾害）造成损坏的。
  7 产品超出保修期的。
  8 发票或保修卡上记录的型号或编号与商品实物不符合的。
- 以上情况我公司将实施收费维修，费用类型包括维修费、零部件费，具体费用标准在相关部门允许范围内。
- 由代理商、经销商、零售商自行承诺的额外服务与附加的非原厂配置赠品，由原代理商、经销商、零售商负责服务。

售后服务

产品自购买之日起保修期内非人为造成的故障，凭发票本公司给予免费维修服务。因使用不当、保修期外、保养不善而损坏者，我公司仍给予维修，但要收取一定的维修费。请用户不要撕去产品上的产品条码，以便维修人员核实记录。其它事项请参阅维修服务规定。

保修卡

为了您更好的享受美的生活，我们提供免费咨询、定期免费检修、保养、回访服务，全国10000余个服务网点，随时听候为您服务。

保修卡A联

用户姓名 -　　发票号码

产品型号 -　　购买日期 -

购买店铺 -　　安装日期 -

常用电话 -　　邮政编码 -

通讯地址 -　　产品编号 -

在购买本产品时，请立即填写本联保修卡，将发票贴于本保修卡背面，一并妥善保管。维修时请出示本维修卡及购机发票

400-8899-315　24h 服务热线　免长途

通讯地址：广东省佛山市顺德区北滘镇永安路6号
邮政编码：528311

保修卡B联

维修日期 -

故障内容 -

处理详情 -

维修单位名称 -

维修单位电话 -

维修人员签名 -

请加盖公章

在购买本产品时，
请立即填写本联保修卡，
将发票贴于本保修卡背面，
一并妥善保管。
维修时请出示本维修卡及购机发票